OTIIMA
much more than a window
by Alumilux
accuracy
aesthetics
comfort
commitment
customization
engineering
innovation
light
quality
revolution
security
technology
transparency
RCR Arquitectes | Vila M | France

38/54 FUSION 2.0

Thermal transmittance Uw	**Calculation module 4.60 x 3.00** ISO EN 10077-1 + ISO EN 100077-2 (up to)		**Wind Resistence** ISO EN 12210 + ISO EN 12211	**Class C5** (2000 Pa or 200 km/h)
Ug = 0.7	Up to Uw 1.0 W/m² K		**Impact Resistence** ISO EN 12600 + ISO EN 1630	**Class 5** (In 6 possible classes)
Watertightness ISO EN 12208 + ISO EN 1027	**E1650** (7 Classes above 9A)		**Acoustic Insulation** ISO EN 10140 + ISO EN 717	**Rw: 42db**
Air Permeability ISO EN 12207 + ISO EN 1026	**Class 4** (600 Pa or 110km/h)		**Security** ISO EN 1627	**RC2: (WK2)**

Fusion 2.0 is an innovative and intelligent modular façade system for moving mobile panels that can reach theoretically unlimited dimensions within the production limits of the panel material itself.

A system entirely created from scratch in all its components, aiming to cross the best thermal, acoustic and air and water permeability performance, with a superior aesthetics that leads to the maximum exponent of the minimalist essence in architecture, despite being the market system that best solves the problems in accessibility to buildings.

Users with reduced mobility, as well as making the whole solution practical and simplified from the point of view of installation and maintenance.

Fusion 2.0 es una evolución del modelo Fusión.

La característica más relevante es la incorporación de paneles móviles en todo el perímetro. Estos paneles quedan enrasados a nivel de estructura, quedando libre el paso. Estos paneles perimetrales permiten reemplazar fácilmente las hojas de la ventana corredera. Representa una solución de calidad con un lado práctico desde el punto de vista de instalación y mantenimiento además de permitir una mayor accesibilidad para los usuarios con movilidad reducida.

Se trata de un sistema que puede alcanzar dimensiones ilimitadas dentro de los limites de producción del propio acristalamiento. Los componentes han sido diseñados para lograr el mejor rendimiento térmico, acústico y de permeabilidad al aire y agua manteniendo nuestra esencia minimalista.

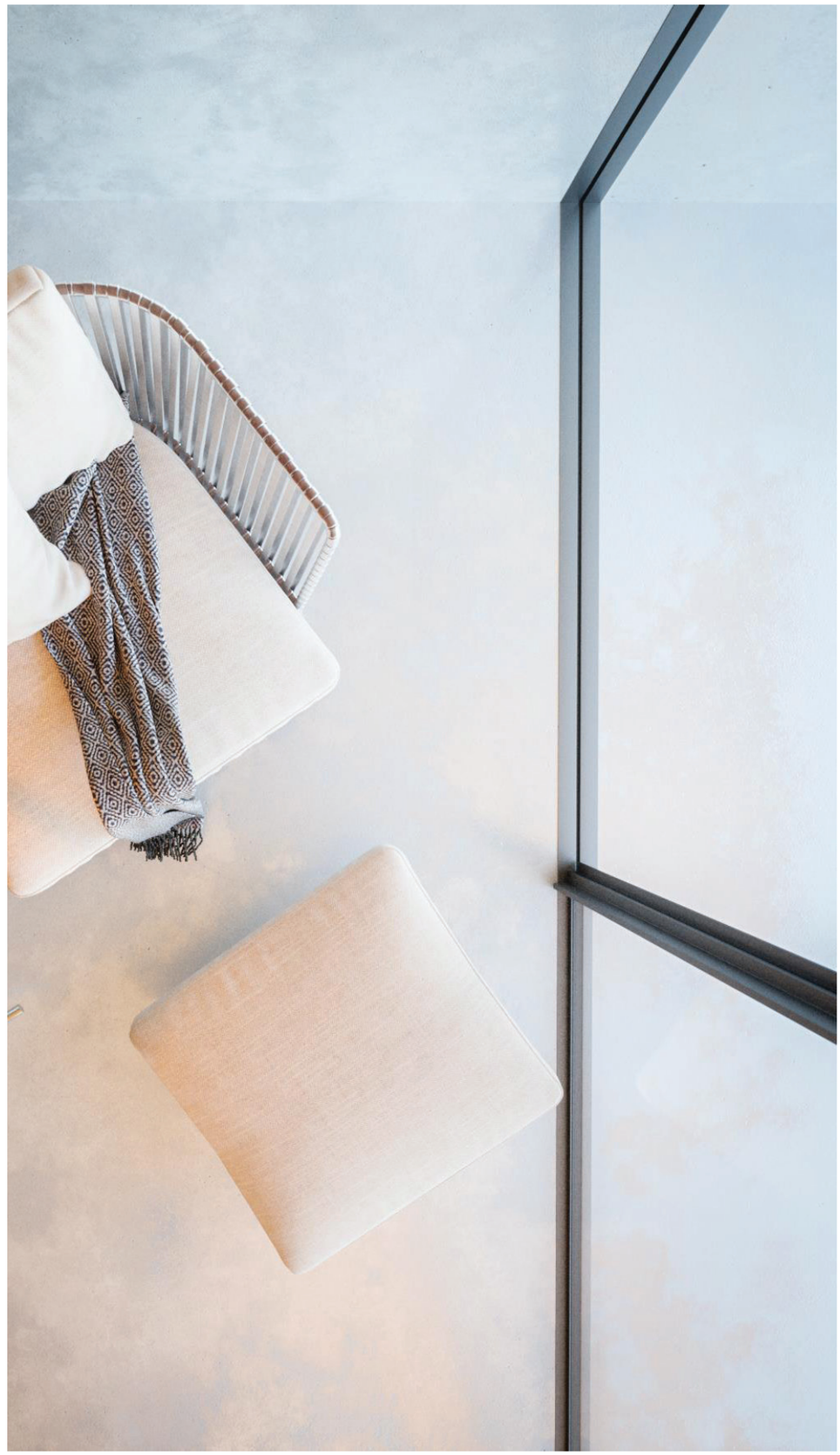

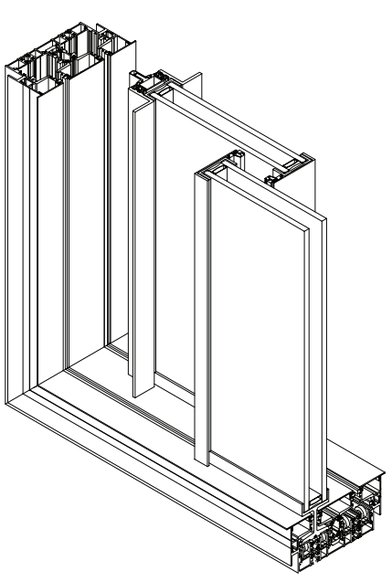

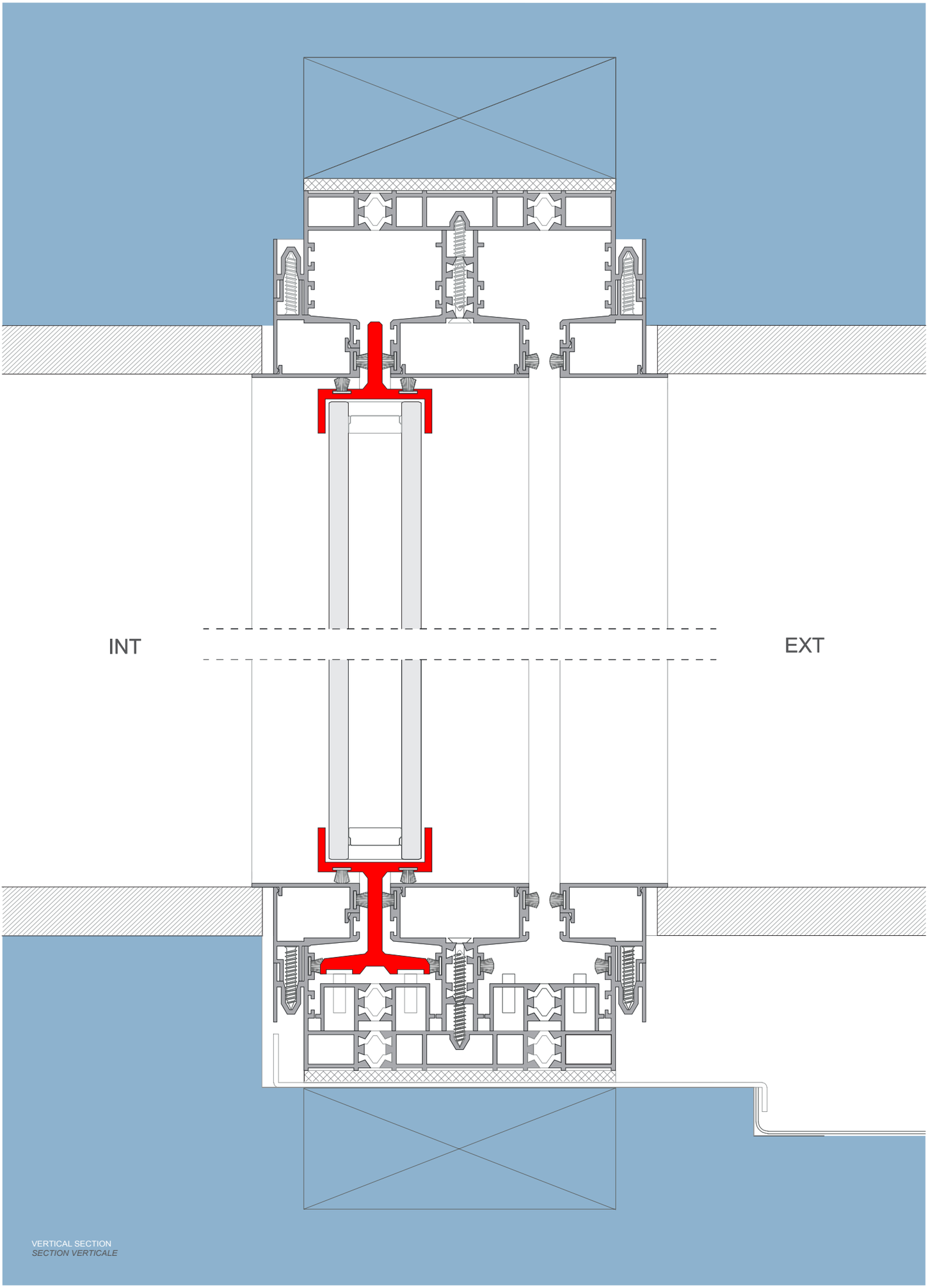

VERTICAL SECTION
SECTION VERTICALE

38/54 FUSION 2.0

EN

AMIITO-Tech describes the FUSION 2.0 system as the most balanced system on the market with regard to the three core values in product design: Design, Function, and Maintenance.

Design reveals itself in the FUSION 2.0 system as a homogeneous aesthetic solution, where the fixed frame of the system integrates perfectly into the building and which, in addition to being concealed in the finishing materials after installation, is only visually revealed by cover plates between them, and by subtle perimeter lines that will allow the moving panels moving within said fixed and concealed ring in the building.

ES

AMIITO-Tech describe el sistema FUSION 2.0 como el sistema más equilibrado del mercado. Destaca en los tres valores fundamentales a la hora de crear un producto: diseño, operatividad y mantenimiento.

En el sistema FUSION 2.0, se presenta como una solución estética, donde el marco fijo del sistema se integra perfectamente en el edificio además la instalación queda oculta debajo los acabados. Quedando oculto todos los materiales necesarios tas la instalación. El acabado es tan fino que solo insinúa unas líneas perimetrales muy sutiles que permiten que el conjunto de sistema desaparezca en el entorno.

FR

AMIITO-Tech décrit le système FUSION 2.0 comme le système plus équilibré du marché dans les trois valeurs fondamentales de la conception de produits: conception, fonctionnement et maintenance.

Dans le système FUSION 2.0, le design se présente comme une solution esthétique homogène, où le cadre fixe du système s'intègre parfaitement dans le bâtiment et qui, en plus d'être dissimulé dans les matériaux de finition après l'installation, n'est révélé que tres legerement visuellement. Entre eux, et par des lignes de périmètre subtiles qui permettront aux panneaux mobiles de se déplacer à l'intérieur du systeme qui est dissimulé dans l'environnement.

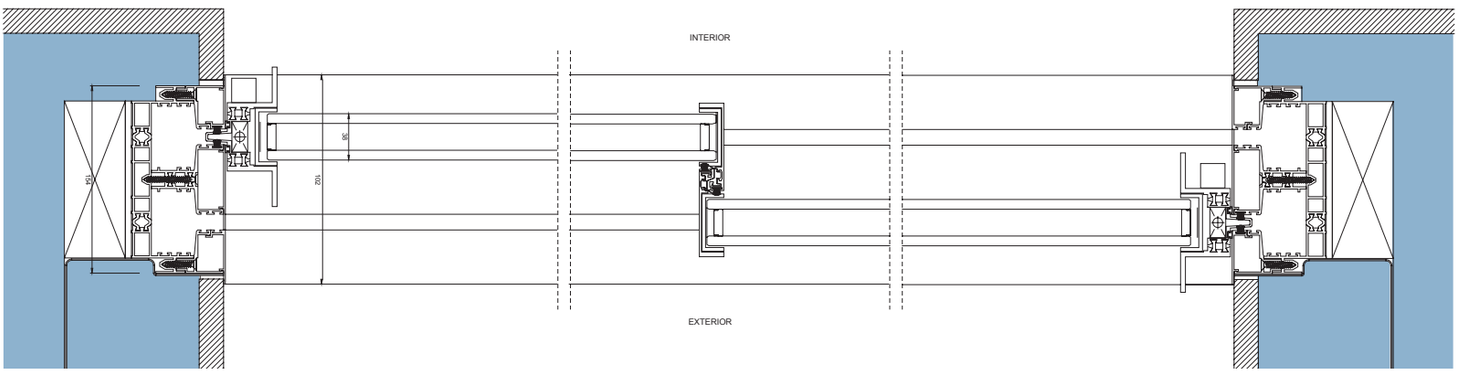

© AMIITO-Tech

EN

The system's Fusion has a unique feature in the market, considering that the system's fixed ring, the one in contact with the building, has perimeter cavities that are immediately below the finishing caps, becoming technical spaces that allow the use of rigorous mechanical fixings that offer the highest safety to users.

In these cavities, additional subsystems may be introduced which further improve the technical performance and user experience, namely:

a) Thermal probes that allow the surface of the aluminum.
b) Thermal-acoustic insulating foam boards; LED lighting strips;
c) Intrusion security sensors.

ES

El sistema Fusion tiene una característica única en el mercado. Al disponer de un perfil fijo perimetral, al estar en contacto con el edificio y disponer de cavidades ubicadas inmediatamente debajo de las cubiertas, nos permite usar estos espacios para el uso de cierres mecánicos que ofrecen la máxima seguirdad para los usuarios.

En estas cavidades, se pueden introducir subsistemas adicionales que mejoran aún más el rendimiento técnico y la experiencia del usuario:

a) Sondas térmicas que permiten la superficie del aluminio.
b) Placas de espuma aislante termoacústica; Tiras de iluminación LED;
c) Sensores de seguridad contra intrusiones.

FR

Le système Fusion présente une caractéristique unique sur le marché, étant donné que son profil fixe, qui est en contact avec le bâtiment, présente des cavités périmétriques situées immédiatement sous les capots de finition, devenant des reservations techniques qui permettent l'utilisation de fixations mécaniques rigoureuses offrant une sécurité maximale aux utilisateur.

Un systems complémentaires inferieur améliore encore les performances techniques et l'expérience utilisateur, à savoir:

a) Des sondes thermiques permettant de chauffer la surface des profilés en aluminium.
b) Panneaux de mousse d'isolation thermo-acoustique; Bandes d'éclairage à LED.
c) Capteurs de sécurité anti-intrusion.

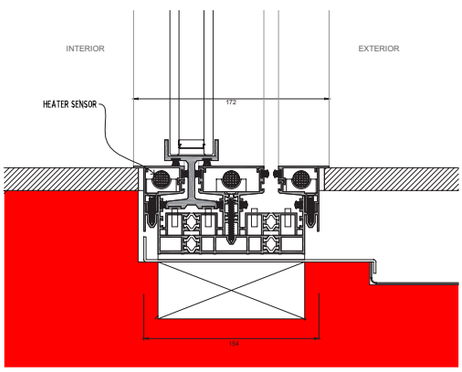

Vertical section: thermal probe application

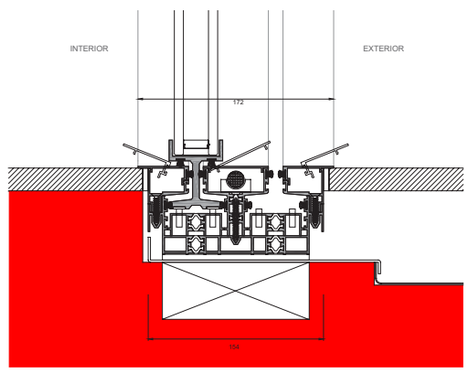

Vertical section: access to technical cavities

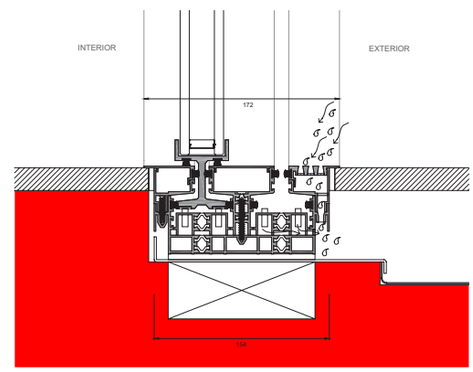

Vertical section: additional drainage grid application

© AMIITO-Tech